UITVOERING · MATERIALEN · GEWICHT TOEPASSINGEN
Execution · Materiaux Poids
Specificaties

SLANG-AANSLUITING
Raccord
G

ARTIKEL-CODE
Référence
Type

ELAFLEX

LPG betankingspistool voor voertuigbetanking met propaan, butaan en mengelingen tot 50 l/min. Werkdruk 25 bar. Testdruk 40 bar. Barstdruk > 100 bar. Temperatuur -25° tot +70°C, 'LT'-type tot -40°C.

Veiligheidskenmerken: Kan enkel geopend worden bij een correcte aankoppeling. Kan niet geopend worden bij een gekantelde/verkeerde aankoppeling. Bij afkoppelen zelfstandige ontspanning met minimale gasontsnapping, van de gebruiker afgewend.

Modulaire opbouw: Het aluminium pistoolhuis is identiek voor alle koppelingstypes. Koudegrip PVC, draaikoppeling EA 820 roestvrij staal / messing, koppelingshuls roestvrij staal (DISH : aluminium), inwendige delen RVS / Delrin / PA, hendel en hendelvergrendeling PA. Dichtingen NBR en PU.

ACME 1¾" (schroefkoppeling)
voor voertuigaansluiting volgens DIN EN 12806.
Ontspanningsvolume: ca. 1,7 cm³. Gewicht: ≈ 1,5 kg

DISH ('Italiaanse' klauwkoppeling)
voor voertuigaansluiting volgens DIN EN 12806.
Eenhandsbediening mogelijk.
Ontspanningsvolume: < 1 cm³. Gewicht: ≈ 1,2 kg

EURO (stekkeraansluiting)
Koppeling volgens DIN EN 13760.
Eenhandsbediening mogelijk.
Ontspanningsvolume: < 1 cm³. Gewicht: ≈ 1,4 kg

TÜV-certificaat Nr. 1321 Z 0040/8/01, getest vlg. vereisten van DIN EN 13760 door TÜV NORD. Conform VdTÜV-Merkblattes 513 ATEX ('II 1G), certificaat Nr. SIRA 09 ATEX 9204U.

—

Pistolet GPL pour ravitaillement de véhicules de propane et butane et mélange, débit jusqu'à 50 l/min. Pression d'utilisation 25 bar Pression d'épreuve 40 bar. Pression d'Eclatement > 100 bar. Plage de température de -25°C à +70°C.

***Caractéristiques de sécurité**: Possibilité d'ouverture seulement si l'accouplement est vissé à fond sur l'orifice de remplissage. Pas d´ouverture possible si l'accouplement n'est pas bien aligné. Pendant le désaccouplement la quantité de gaz évacuée par la décompression automatique est faible et le résidu de la déconnexion s'effectue vers l'avant du pistolet.*

***Conception modulaire**: Le corps du clapet est le même pour tous les types de raccords. Corps en aluminium, la protection anti- froid en PVC, raccord tournant EA 820 en acier inoxydable/laiton, manchon d'accouplement en acier inoxydable (DISH: aluminium), pièces intérieures en acier inoxydable/Delrin/PA, levier et goupille de blocage PA. Joints NBR et PU.*

Raccord à visser ACME 1¾"
Raccord pour VL selon DIN EN 12806.
Volume à la déconnexion env. 1,7 cm. Poids: ≈ 1,5 kg

Raccord italien à griffes DISH
Raccord pour VL selon DIN EN 12806.
Utilisation à une main possible.
Volume à la déconnexion env. 1,3 cm. Poids: ≈ 1,2 kg

Prise EURO
Raccord selon DIN EN 13760.
Utilisation à une main possible.
Volume à la déconnexion env. 1,3 cm. Poids: ≈ 1,4 kg

Certificat TÜV N° 1321 Z testé selon les exigences DIN EN 13760 par TÜV NORD. Conforme aux exigences de VdTÜV fiche ATEX 513 (Ex II 1G) numéro du certificat SIRA 09 ATEX 9204U.

G	Type
R 1" IG *1" BSP female*	ZVG2 ACME.1
¾" NPT IG *¾" NPT female*	ZVG2 ACME.3
M 30 x 1,5 L AG (L = linkse draad) *M 30 x 1,5 L AG* *(L = filetage à gauche)*	ZVG2 ACME.5
R 1" IG *1" BSP female*	ZVG2 DISH.1
3/4" NPT IG *3/4" NPT female*	ZVG2 DISH.3
M 30 x 1,5 L AG (L = linkse draad) *M 30 x 1,5 L AG* *(L = filetage à gauche)*	ZVG 2 DISH.5
R 1" IG *1" BSP female*	ZVG2 EURO.1
¾" NPT IG *¾" NPT female*	ZVG2 EURO.3
M 30 x 1,5 L AG (L = linkse draad) *M 30 x 1,5 L AG* *(L = filetage à gauche)*	ZVG2 EURO.5

ZVG 2 ACME

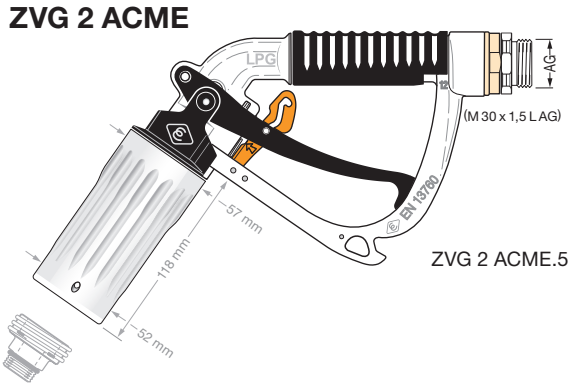

ZVG 2 DISH

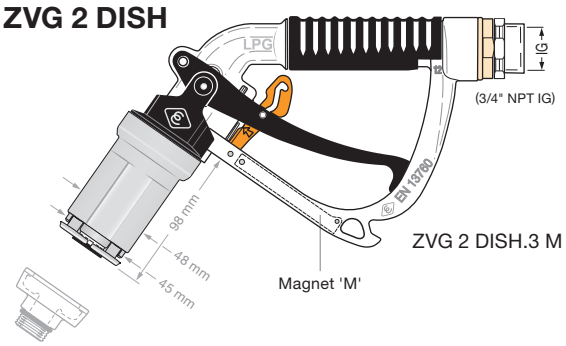

ZVG 2 EURO

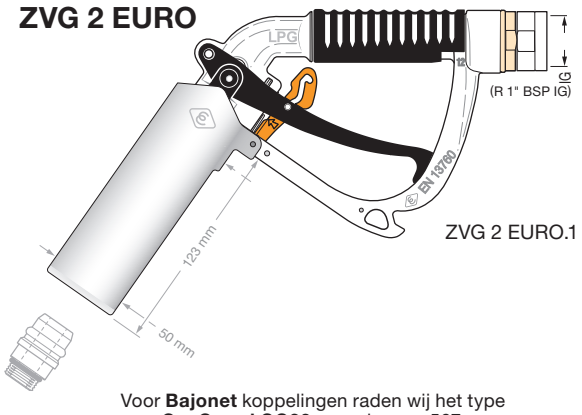

Voor **Bajonet** koppelingen raden wij het type **GasGuard GG30** aan, zie pag. 567.

—

*Pour les raccords à **baïonnette** nous conseillons le **GasGuard GG30**, voir catalogue page 567.*

Bijkomende artikelcodes · ***Références supplémentaires***

Met blokmagneet in de beugel/*Avec aimant dans la garde*	... M	Voor contactloze bediening van de pomp door Reed-contacten. *Pour une activation sans contact du distributeur grâce aux contacts Reed.*
Zonder hendelvergrendeling/*Sans goupille de blocage*	... D	'Dodemansfunctie', verplicht op sommige pompen. *La fonction homme mort sur certains distributeurs est exigée.*
Speciale uitvoering voor koude gebieden tot -40°C / Type spéciale pour basse température jusqu´à -40°C /	... LT	Met ED 828 LT, EV 813 LT (v. zuigerstang), ED 822 LT (v. zuigerstang + swivel), EO 826 LT (v. ACME aansluiting) *Avec ED 828 LT, EV 813 LT (pour ensemble piston) ED 822 LT (ensemble piston + raccord tournant) EO 826.*

ONDER VOORBEHOUD VAN TECHNISCHE WIJZIGINGEN · COPYRIGHT ELAFLEX - *Modifications techniques réservées · Copies et impressions seulement avec notre accord.*

Verklaring van de artikelcodes ZVG 2 zie Info 3.09
of http://zapfventilkonfigurator.elaflex.de

—

Détails des références du ZVG 2 voir information 3.09
*or **http://zapfventilkonfigurator.elaflex.de***

LPG betankingspistool ZVG 2

PISTOLET ZVG 2 POUR GPL

Onderdelen ZVG 2 · *Pièces détachées ZVG 2*

1) Het pistoolhuis wordt niet als onderdeel geleverd..

1) Le corps du pistolet n'est pas livré en tant que pièce détachée

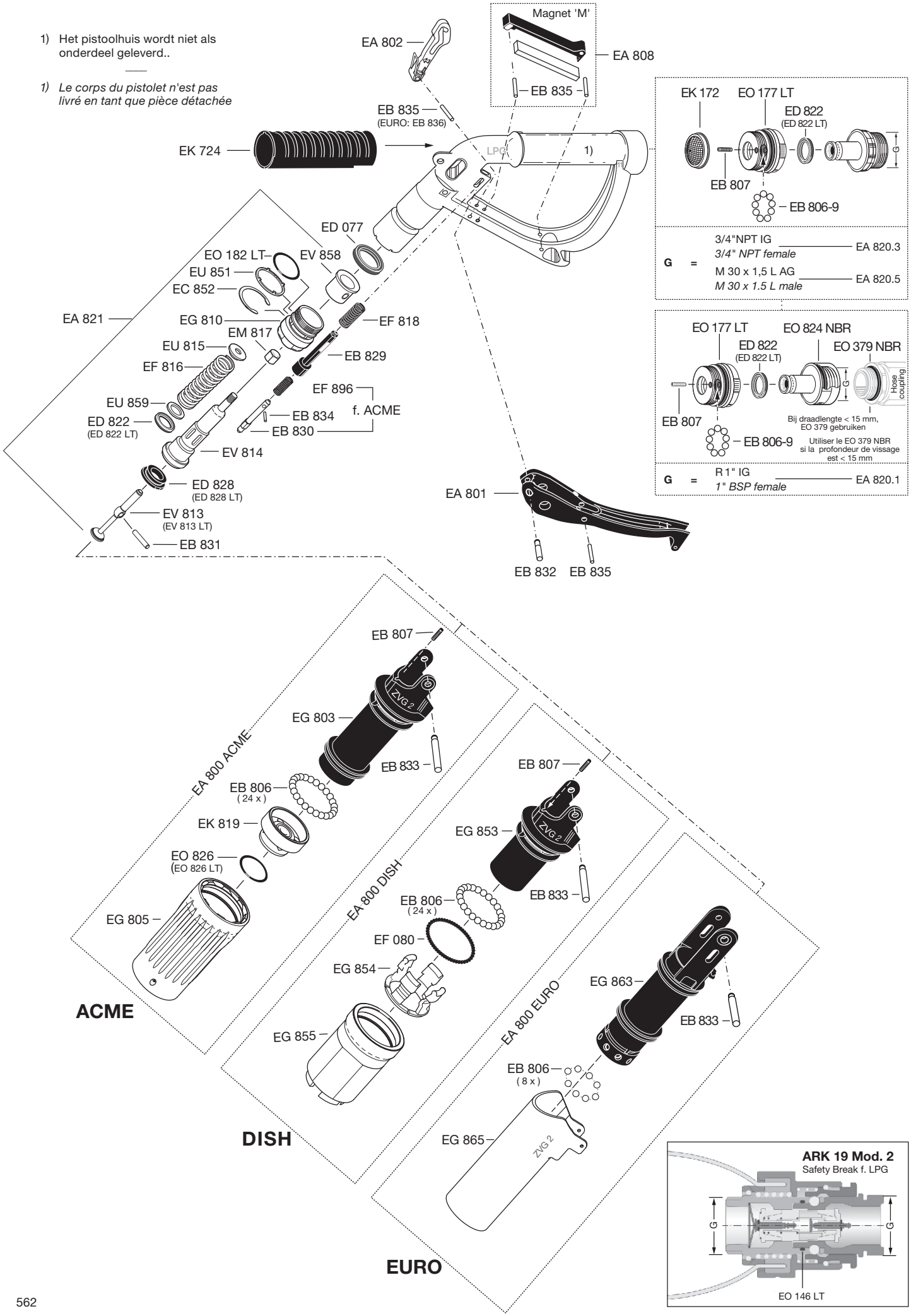

ONDER VOORBEHOUD VAN TECHNISCHE WIJZIGINGEN · COPYRIGHT ELAFLEX - *Modifications techniques réservées · Copies et impressions seulement avec notre accord.*

STANDAARD UITVOERING:

Veiligheids breekkoppeling met zelfsluitende terugslagklep conform TRG 404 en EN 14678-1 in beide delen voor LPG betankingsslangen.

Corrosiebestendig pistoolhuis in rood koper met drukdragende delen in messing. Kogellagers in roestvrij staal. Ventielzitting in Delrin. Dichtingen in NBR. Met Break Sleeve BS 19 in polyurethaan.

Met roestvrijstalen kabel voor bevestiging aan de pomp, lengte ≈ 300 mm (andere lengten op aanvraag). Gewicht ≈ 1,05 kg.

TÜV-keuring nr. TÜV.ST. BCD.007-06.

STANDARD-Type:

Raccord de sécurité anti-arrachement pour le GPL avec clapet anti-retour à fermeture automatique selon TRG 404 et EN 14678-1 des deux côtés.

Corps résistant à la corrosion en bronze avec des pièces en laiton. Billes en acier inoxydable. clapet en Delrin. Joints NBR. Gaine BS 19 en polyuréthane.

Chainette en acier inoxydable pour fixation au distributeur, longueur ≈ 300 mm (autres longueurs sur demande). Poids ≈ 1,05 kg.

Certificat TÜV Nr. TÜV.ST. BCD.007-06.

De montage van de ARK gebeurt gewoonlijk tussen een korte verbindingsslang en de lange LPG betankingsslang (z. afbeelding).

De breekkoppeling opent bij een axiale trekkracht van 200 N tot 500 N conform EN 14678-1. Beide helften sluiten zelfstandig. Het gasverlies is minimaal.

De ARK kan zonder werktuig bij druk opnieuw aangekoppeld worden.

Le montage du coupleur ARK se fait en général entre un flexible court et un flexible long (voir illustration).

Le coupleur anti-arrachement se déconnecte sous une force axiale comprise entre 200 N et 500 N conforme EN 14678-1. Les deux extrémités s'obturent simultanément. L'échappement de gaz est minimum.

L'ARK peut à nouveau être réaccouplé sous pressions sans outillage.

G	Type
¾" NPT IG *¾" NPT female*	ARK 19.3
¾" BSP IG *¾" BSP female*	(ARK 19.4)
M 30 x 1,5 L AG (L = linkse draad) *M 30 x 1,5 L AG* *(L = filetage à gauche)*	ARK 19.5

Breekkoppeling DN 19 voor slangen voor vloeibare gassen. Kan manueel weer aangekoppeld worden. Voor propaan en butaan tot 50 l/min. Temperatuur -25°C tot +70°C. Werkdruk 25 bar. Testdruk 40 bar. Barstdruk >100 bar.

Coupleur anti-arrachement DN 19 pour flexible GPL. Accouplement manuellement sous pression, sans outils spéciaux. Pour propane et butane, débit jusqu'à 50 l/min. Temperture -25°C à +70°C. Pression d'utilisation 25° bar. Epreuve 40 bar. Pression d'Eclatement > 100 bar.

ARK 19

Mod. 2

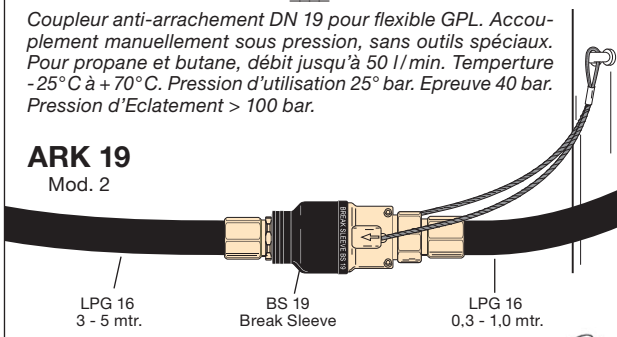

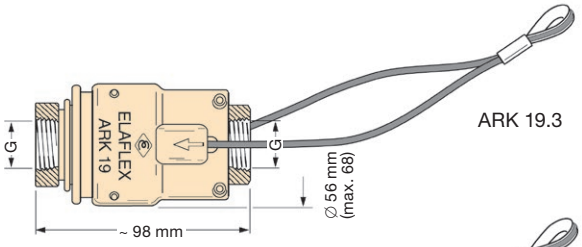

ARK 19.3

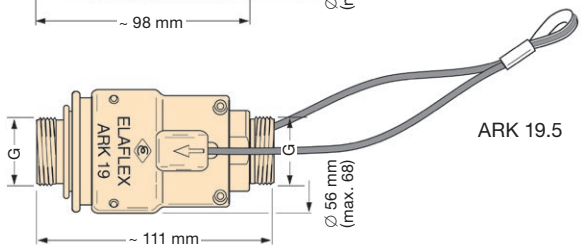

ARK 19.5

Het type **LPG 16** is een zeer flexibele en duurzame standaard slang met een weekmakervrije binnenwand in NBR voor wagenbetanking.

Gebaseerd op de Slimline betankingsslang met een zwarte en gladde afwerking, gepinprickt. Gewicht ca. 0,5 kg / m.

Markering: doorlopende markering in duurzame, slijtvaste kwaliteit:

LPG 16 – EN 1762 · D · -40° · Ω · PN 25 · M · ELAFLEX GERMANY · 04.13

*Type **LPG 16** est un tuyau très flexible et résistant pour le ravitaillement de LPG intérieur en caoutchouc NBR.*

Ressemblant au flexible station-service type Slimline. Noir, surface lisse, perforé. Poids 0,5 kg/m.

***Marquage**: marquage en continu résistant à l'abrasion.*

LPG 16

Betankingsslang voor LPG-pompen. Conform EN 1762 en TRbF 131. Voor propaan, butaan en andere vloeibare gassen volgens DIN 51622. Barstdruk >100 bar. Temperatuur -40°C tot +70°C. DVGW gekeurd, Nr. DG-4621AU 0049.

LPG 16

zie pag. 16
voir page 116 du catalogue

Flexible gaz liquide pour stations-service. Correspond à la norme EN 1762 et TRbF 131. Pour propane, butane et autres gaz liquides selon DIN 51622 : Pression d´éclatement 100 bar. Plage de température -40°C jusqu´à +70°C. Testé DVGW, Nr. DG-4621AU 0049.

GE-WICHT *Poids* ≈ kg	UITVOERING · MATERIALEN · TOEPASSINGEN *Execution · Materiaux* *Specificaties*	DRAAD SOORT+GROOTTE *Raccord* G	ARTIKEL-CODE *Référence* Type
0,16	Mannelijke, resp. vrouwelijke koppeling voor montage met schroefhuls, geschikt voor eigen montage. Conform DIN EN 14424 en Duitse norm VG 95951. Nominale druk tot 25 bar. *Raccords mâles et femelles avec douilles taraudées, pour un montage aisé par l´installateur.* *Conforme à la norme DIN EN 14424 et la norme militaire VG 95951 e Pression nominale jusqu'à 25 bar.*	¾" NPT AG *¾" NPT male*	V 16-¾" NPT
0,17		1" AG *1" BSP male*	V 16-1"
0,17		M 30 x 1,5 L IG (L = linkse draad) *M 30 x 1,5 L IG* *(L = filetage à gauche)*	M 16-30 LPG

Slangpilaar en huls: messing blank gebeitst

Type V

Raccord et douille: laiton matricé

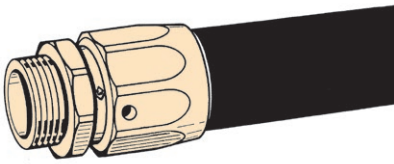

zie pag. 203 + 205
Voir pages 203 et 205 du catalogue

Slangpilaar, huls en moer in messing. Dichting PU

Type M

Raccord, douille et écrou en laiton. Joint en polyurethane

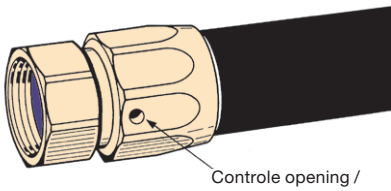

Drukverliestgrafiek

voor LPG betankingspistolen ZVG 2 en breekkoppeling ARK 19

Performance

du pistolet GPL ZVG 2 et du raccord cassant ARK 19

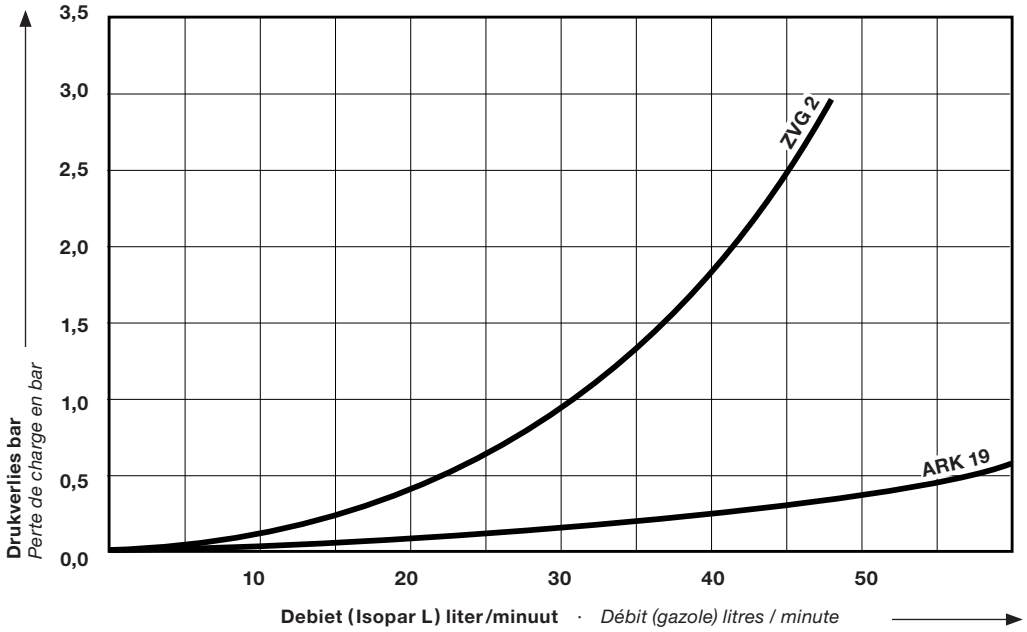

Deze waarden werden bekomen voor ZVG 2 ACME, DISH en EURO met gebruik van gewone aansluitingen zonder terugslagklep. Er bestaat een uitgebreid gamma aansluitingen en adaptors. Deze kunnen leiden tot afwijkingen in de opgegeven waarden.

Ces valeurs ont été déterminées avec le pistolet ZVG 2 ACME, DISH et EURO. Pour effectuer ces tests des raccords sans clapet anti-retour ont été utilisés. Dans la pratique, il existe une variété de raccords / adaptateurs. C´est pourquoi, des écarts de mesures peuvent être constatés.

De complete uitrusting voor LPG-pompen · *Le système complet pour distributeur GPL*

Pistoolhouder NB-LPG
voor ZVG 2, ZVG 1, GasGuard enz.

Goulotte NB-LPGM pour pistolet
ZVG 2, ZVG 1, GasGuard etc.

LPG pistool ZVG 2
zie pag. 561

Pistolet ZVG 2 pour GPL
voir page 561 du catalogue

Slangkoppelingen, herbruikbaar of niet herbruikbaar
zie pag. 203 / 205, Info 4.03

Raccords réutilisables ou non réutilisables
voir page 203/205 du catalogue Information 4.03

Breekkoppeling ARK 19 Mod. 2 + BS 19
hermonteerbaar onder druk
zie pag. 563

***Raccord anti-arrachement ARK 19** Mod. 2 + BS 19*
remontable sous pression
Voir page 563 du catalogue

Kleurhuls CS 16 oranje
zie pag. 211

Gaine d´identification CS 16 orange
voir page 211 du catalogue

Knikbescherming KS 16
zie pag. 211

Gaine anti-courbure KS 16
voir page 211 du catalogue

Betankingsslang LPG 16
zie pag. 116

Flexible LPG 16
voir page 116 du catalogue